Elipse S/50/H Outdoor

Diseño / *Design*:
Alex Fernández Camps | Gonzalo Milà / 2011

Tipología: Suspensión
Typology: Pendant lamp

Ambiente: Exterior
Environment: Outdoor

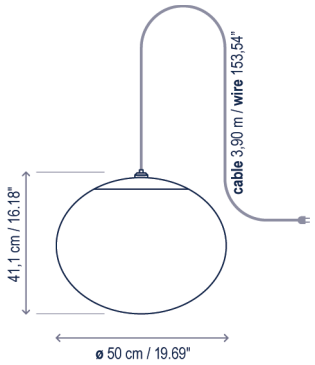

Descripción técnica / *Technical description*:

Peso Neto: 3,49 kg
Net Weight: 3,49 kg

1 Caja/*Box* | 61 x 61 x 50 cm | 0,1377 m³
Peso bruto / *Gross Weight*: 6,2 kg

Materiales: Latón, Hierro, Aluminio, Polietileno de media densidad.
Materials: Brass, Iron, Aluminum, Medium density polyethylene.

Opciones Dali/1-10V: consultar
Dali/1-10V options: consult

Estructuras de metal acabadas con cataforesis y pintura de poliéster epoxi.
Metal surfaces coated with cataphoresis and epoxy polyester paint.

Fuente de luz protegida por globo de polietileno y protección UV.
Light source protected by UV resistant polyethylene globe.

Cable sin interruptor de neopreno negro resistente al agua.
Black waterproof neoprene cable without switch.

Incluye accesorio de goma que facilita la instalación temporal de la luminaria en diferentes espacios.
Includes a hooked rubber accessory that facilitates the temporary installation to many different placements.

Personalizable: acabado
Customizable: finishing

*Bombillas no incluidas
**Bulbs not included*

LED:
Temperaturas de color adicionales disponibles bajo demanda.
Additional CCT available upon request.

Regulable sólo si se utilizan bombillas regulables. /*Dimmable only if dimmable bulbs are used.*

Certificaciones
Certifications

Descripción lámpara / *Lamps description*:

100-240V 50/60Hz | IP66 | 2 x MAX 15W LED E-27 A60

Ref	Acabados / *Finishing*	Lumens
*3231220213	Blanco *White*	–

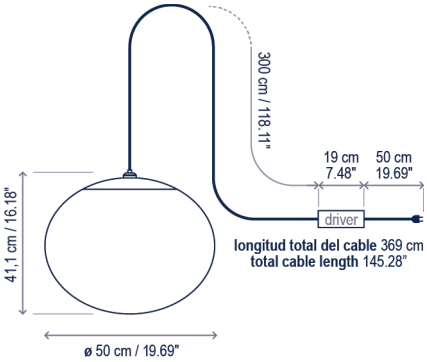

Descripción lámpara (LED) / *Lamps description (LED)*:

230V 50Hz | IP66 | 24,7 W LED / CRI: 90 / 2700K
29,5 W Consumo total / *Total power consumption* | E

Ref	Acabados / *Finishing*	Lumens
32212201013	Blanco *White*	2070

Acabados estructura
Structure finishing

Blanco
White

Acabados pantalla
Shade finishing

Blanco
White

Familia / *Family:* Elipse

S/30 | S/50 | S/30/H | S/50/H | PF/30 | PF/50

bover
Avda. Catalunya 173, Poligon Ind. Sud - 08440 Cardedeu, Barcelona, Spain - T.+34 938 713 152 - F.+34 938 462 089 - info@bover.es - www.bover.es